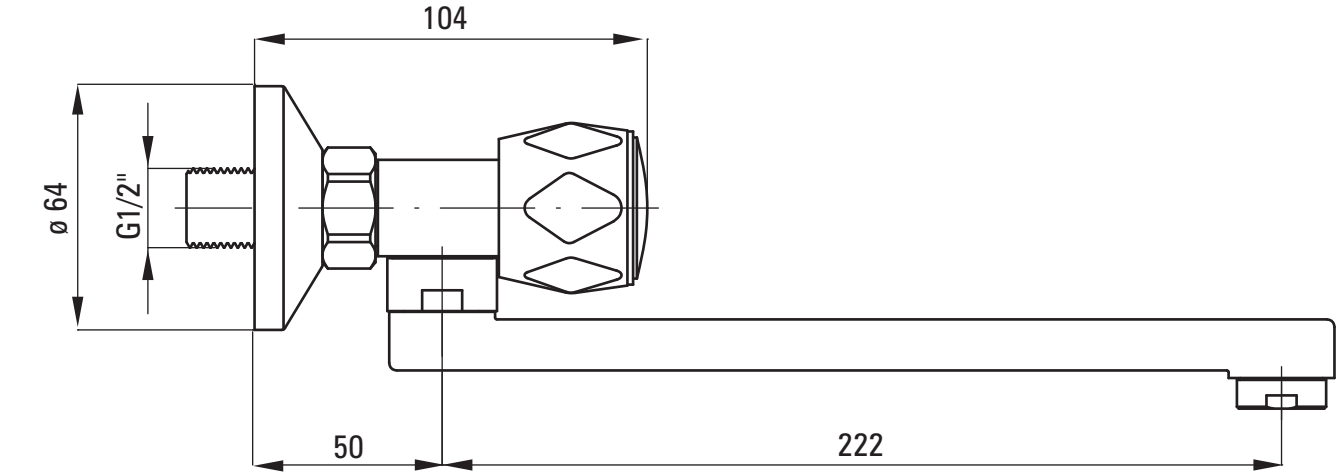
104
ø 64
G1/2"
50
222

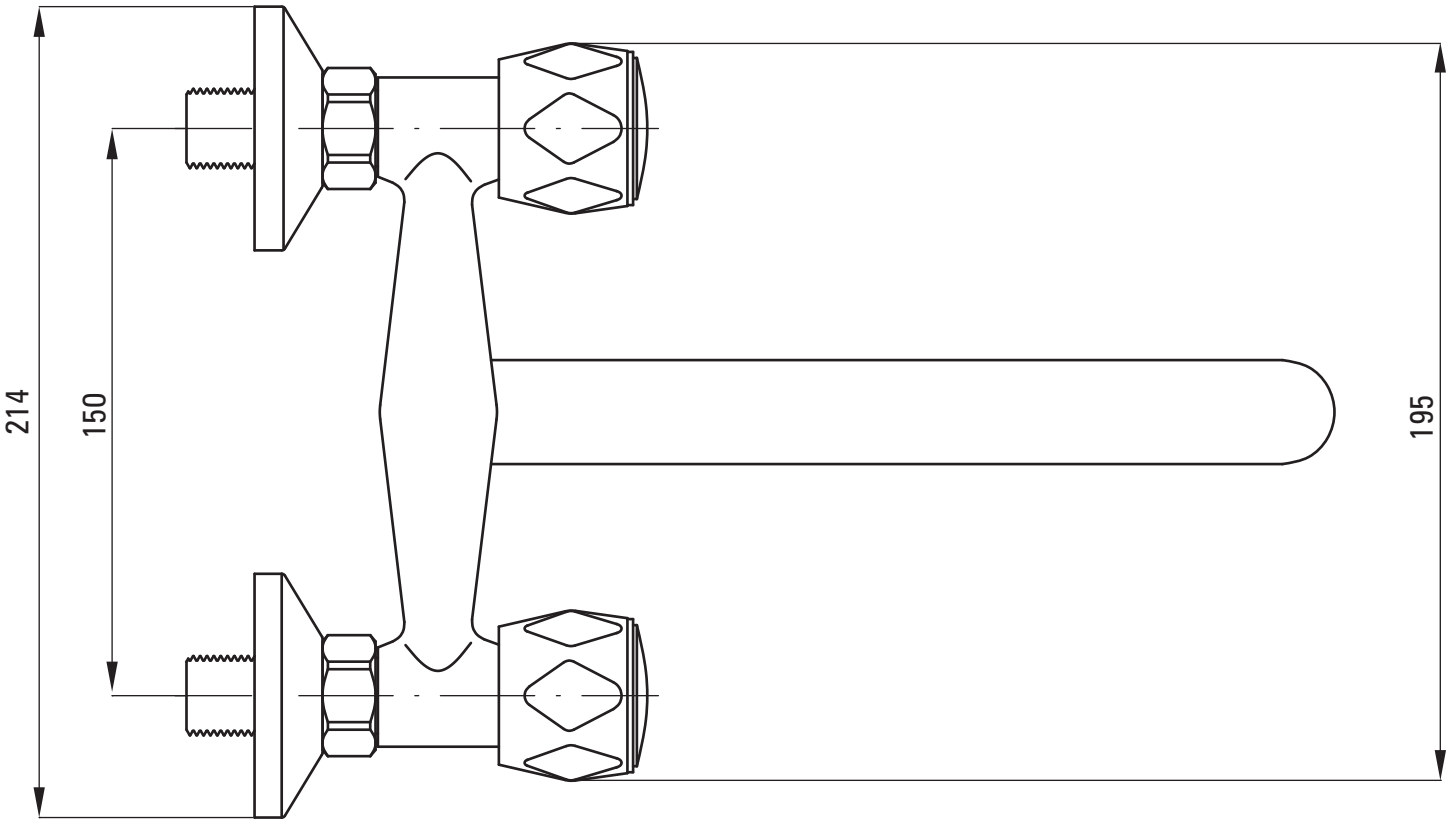
214
150
195